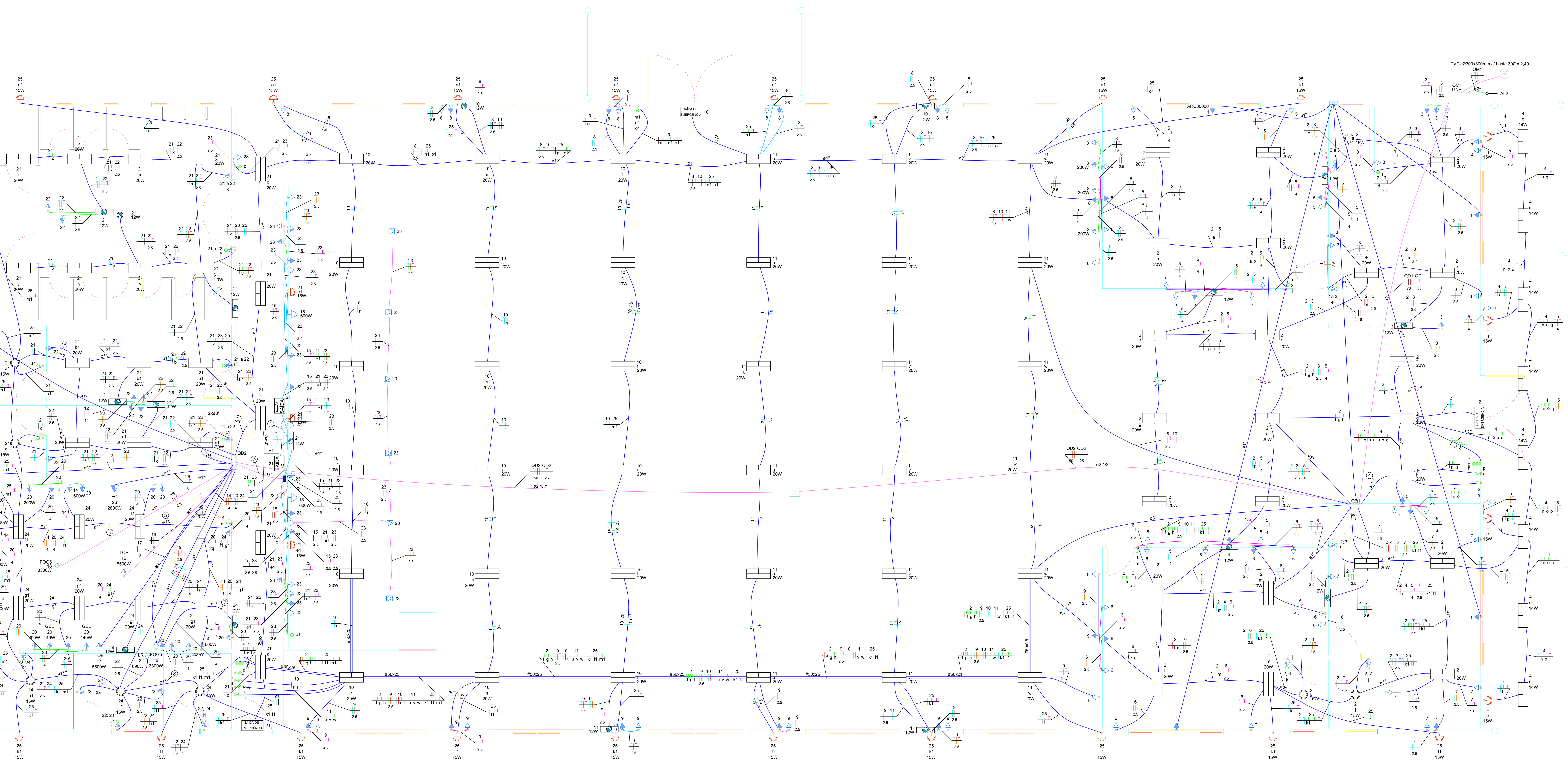

PLANTA ELÉTRICO
Escala: 1/50

Legenda detalhada	
Bloco autônomo ilum. emergência no teto	
Iluminação de emergência	
Acessórios p/ bloco autônomo	
Caixa de embutir em forro	1pç
Bloco autônomo - aclaramento	
Autonomia 3h - 600lm	1pç
Bloco autônomo sinal de saída	
Iluminação de emergência	
Acessórios p/ bloco autônomo	
Difusor de teto	1pç
Bloco autônomo - balizamento	
Etiqueta: (Símbolo de Saída)+(Seta)	1pç
Bloco autônomo sinal de saída de emergência	
Iluminação de emergência	
Acessórios p/ bloco autônomo	
Difusor de teto	1pç
Bloco autônomo - balizamento	
Etiqueta: SAÍDA DE EMERGÊNCIA	1pç
Caixa de inspeção - PVC- Ø300x300mm c/ haste 3/4" x 2,40	
Aterramento	
Caixa de inspeção	
PVC- Ø300x300mm	1pç
Conector tipo "U"	
3/4"	1pç
Haste de aterramento - cobreada	
3/4" x 2,40m	1pç
Caixa de passagem 100x100x80 a 0,30 do piso	
Caixa de passagem - embutir	
Aço pintada (ref Lukbox)	
100x100x80 mm	1pç
Caixa de passagem 200x200x100 a 0,30 do piso	
Caixa de passagem - embutir	
Aço pintada (ref Lukbox)	
200x200x100 mm	1pç
Caixa de passagem 200x200x100 a 2,20 do piso	
Caixa de passagem - embutir	
Aço pintada (ref Lukbox)	
200x200x100 mm	1pç
Caixa de passagem 250x250x100 a 0,30 do piso	
Caixa de passagem - embutir	
Aço pintada (ref Lukbox)	
250x250x100 mm	1pç
Caixa de passagem 280x280x102 a 0,30 do piso	
Caixa de passagem - embutir	
Aço pintada (ref Cemar)	
280x280x102 mm	1pç
Caixa de passagem 300x300x300 no piso	
Caixa de passagem - embutir	
Alvenaria	
300x300x300mm	1pç
Tampa 300x300x50mm	1pç
Caixa de passagem a 300x300x120 0,30 do piso	
Caixa de passagem - embutir	
Aço pintada (ref Lukbox)	
300x300x120 mm	1pç
Espera para rede lógica a 0,30m do piso	
Acessórios p/ eletrodutos	
Caixa PVC	
4x2"	1pç
Dispositivo Lógica - embutir	
Placa 2x4	
Tomada redonda RJ45	1pç

Legenda detalhada	
Interruptor paralelo 1 tecla - 1,20m do piso	
Acessórios p/ eletrodutos	
Caixa PVC	
4x2"	1pç
Dispositivo Elétrico - embutido	
Placa 2x4"	
Interruptor paralelo - 1 tecla	1pç
Interruptor paralelo 3 teclas - 1,20m do piso	
Acessórios p/ eletrodutos	
Caixa PVC	
4x2"	1pç
Dispositivo Elétrico - embutido	
Placa 2x4"	
Interruptor paralelo - 3 teclas	1pç
Interruptor simples 1 tecla - 1,20m do piso	
Acessórios p/ eletrodutos	
Caixa PVC	
4x2"	1pç
Dispositivo Elétrico - embutido	
Placa 2x4"	
Interruptor simples - 1 tecla	1pç
Interruptor simples 2 teclas - 1,20m do piso	
Acessórios p/ eletrodutos	
Caixa PVC	
4x2"	1pç
Dispositivo Elétrico - embutido	
Placa 2x4"	
Interruptor simples - 2 teclas	1pç
Interruptor simples 3 teclas - 1,20m do piso	
Acessórios p/ eletrodutos	
Caixa PVC	
4x2"	1pç
Dispositivo Elétrico - embutido	
Placa 2x4"	
Interruptor simples - 3 teclas	1pç
Interruptor simples e Tomada hexagonal a 1,20m do piso	
Acessórios p/ eletrodutos	
Caixa PVC	
4x2"	1pç
Dispositivo Elétrico - embutido	
Placa 2x4"	
Placa p/ 2 funções	1pç
S/ placa	
Interruptor 1 tecla simples e tomada hexagonal (NBR14136)	1pç
Luminária LED 14W	
Acessórios p/ eletrodutos	
Caixa PVC octogonal	
3x3"	1pç
Luminária e acessórios	
Luminária Led Sobrepor	
Ledvance Linear 14W	1pç
Luminária LED 15W	
Acessórios p/ eletrodutos	
Caixa PVC octogonal	
3x3"	1pç
Luminária e acessórios	
Luminária Led Sobrepor	
Ledvance Slim Plafon	1pç

Legenda detalhada	
Luminária LED 20W	
Acessórios p/ eletrodutos	
Caixa PVC octogonal	
3x3"	1pç
Luminária e acessórios	
Luminária Led Sobrepor	
Ledvance Linear 20W	1pç
Ponto genérico de luz 15W	
Acessórios p/ eletrodutos	
Caixa de Luz 4"x2"	
4"x 2"	1pç
Quadro de distribuição	
Quadro distrib. chapa pintada - embutir	
Barr. trif., disj. geral - DIN	
Cap. 50 disj. unip. - In barr. 225A	1pç
Tomada RJ11 a 0,30m do piso	
Acessórios p/ eletrodutos	
Caixa PVC	
4x2"	1pç
Dispositivo Telefônico - embutir	
Placa PVC	
Placa 4x2"	1pç
Tomada	
Tomada RJ11	1pç
Tomada alta a 2,20m do piso	
Acessórios p/ eletrodutos	
Caixa PVC	
4x2"	1pç
Dispositivo Elétrico - embutido	
Placa 2x4"	
Placa c/ furo	1pç
Tomada baixa a 0,30m do piso	
Acessórios p/ eletrodutos	
Caixa PVC	
4x2"	1pç
Dispositivo Elétrico - embutido	
Placa 2x4"	
Placa p/ 1 função	1pç
S/ placa	
Tomada hexagonal (NBR 14136) 2P+T 20A	1pç
Tomada baixa a 30cm do piso	
Acessórios p/ eletrodutos	
Caixa PVC	
4x2"	1pç
Dispositivo Elétrico - embutido	
Placa 2x4"	
Placa c/ furo	1pç
Tomada média a 1,20m do piso	
Acessórios p/ eletrodutos	
Caixa PVC	
4x2"	1pç
Dispositivo Elétrico - embutido	
Placa 2x4"	
Placa p/ 1 função	1pç
S/ placa	
Tomada hexagonal (NBR 14136) 2P+T 20A	1pç
Tomada no piso	
Acessórios p/ eletrodutos	
Caixa alumínio 4"x2"	
3x4"	1pç
Dispositivo Elétrico - embutido	
Placa 2x4"	
Tomada hexagonal (NBR 14136) 2P+T 20A	1pç

Legenda
Bloco autônomo ilum. emergência no teto
Bloco autônomo sinal de saída
Bloco autônomo sinal de saída de emergência
Caixa de inspeção - PVC- Ø300x300mm c/ haste 3/4" x 2,40
Caixa de passagem 100x100x80 a 0,30 do piso
Caixa de passagem 200x200x100 a 0,30 do piso
Caixa de passagem 200x200x100 a 2,20 do piso
Caixa de passagem 250x250x100 a 0,30 do piso
Caixa de passagem 280x280x102 a 0,30 do piso
Caixa de passagem 300x300x300 no piso
Caixa de passagem a 300x300x120 0,30 do piso
Entrada de serviço
Espera para rede lógica a 0,30m do piso
Interruptor paralelo 1 tecla - 1,20m do piso
Interruptor paralelo 3 teclas - 1,20m do piso
Interruptor simples 1 tecla - 1,20m do piso
Interruptor simples 2 teclas - 1,20m do piso
Interruptor simples 3 teclas - 1,20m do piso
Interruptor simples e Tomada hexagonal a 1,20m do piso
Luminária LED 14W
Luminária LED 15W
Luminária LED 20W
Ponto genérico de luz 15W
Quadro de distribuição
Quadro de medição
Tomada RJ11 a 0,30m do piso
Tomada alta a 2,20m do piso
Tomada baixa a 0,30m do piso
Tomada baixa a 30cm do piso
Tomada média a 1,20m do piso
Tomada no piso

Legenda de fiação	
1	21 23 / e1 / 2.5
2	21 22 23 25 / 2.5 2.5
3	15 21 23 / 2.5 2.5
4	2 4 5 / f g h / 4
5	14 20 24 / f1 / 4 4
6	23 / 2.5
7	20 24 / 4
8	22 24 25 / k1 m1 / 2.5

Legenda de condutos	
Elétrica	
	Teto
	Alta
	Média
	Baixa
	Piso
Lógica	
	Piso
Múltipla	
	Teto
	Piso
Telefônica	
	Teto
	Baixa
	Piso

Legenda das indicações	
FO	Pontos de força - Uso específico - .forno
CHU	Pontos de força - Uso específico - Chuveiro 6800 W
ARC30000	Pontos de força - Uso específico - Condicionador de ar Split 30000BTU
FOG5	Pontos de força - Uso específico - Fogão 5 bocas
GEL	Pontos de força - Uso específico - Geladeira (média)
LR	Pontos de força - Uso específico - Lavadora de roupa
TOE	Pontos de força - Uso específico - Torneira elétrica
RJ11	Pontos de telefonia - RJ11- baixa
GNE	Unidade consumidora individual - embutir - Caixa "GNE" p/ medidor polifásico

DETALHE DA CAIXA DE ATERRAMENTO 30 x 30 x 30 (NTC 9-01100)
ESCALA : 1/20

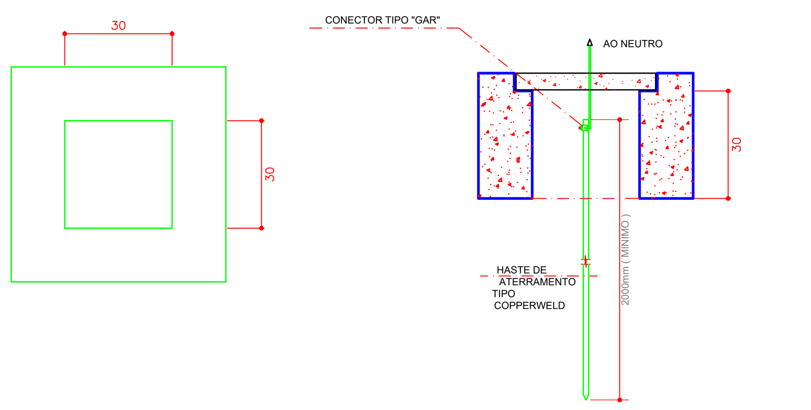

Detalhe da caixa de passagem 30x30x30cm
ESCALA 1:25

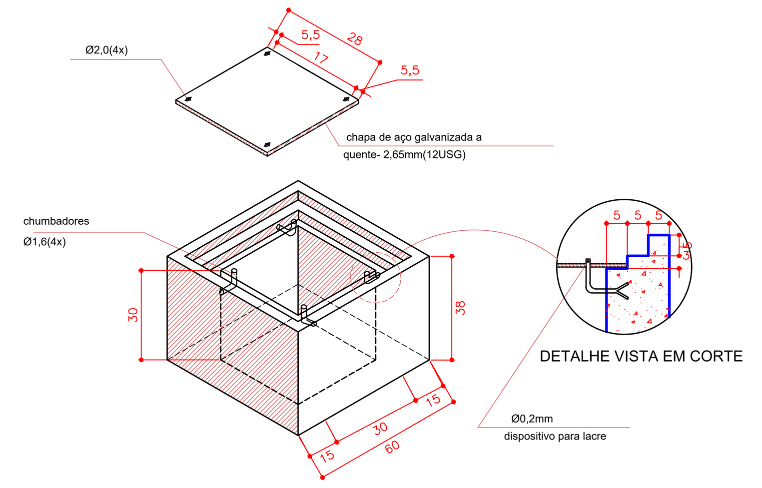

OBS:

1- Parede em tijolos maciços, tipo 2, de 1ª categoria, assentados com argamassa de cimento e areia, traço 1:6.
2- Poderá ser reduzida a espessura das paredes, quando as caixas forem fabricadas em concreto, conservando-se as dimensões internas
3-Revestimento interno (chapisco e emboço) com argamassa de cimento e areia, traço 1.4, espessura de 10mm, acabamento áspero à desempenadeira
4- Para drenagem, no fundo deverá ser depositada uma camada de brita nº2.
5- A subtampa e os chumbadores deverão ser galvanizados para proteção contra oxidação

Município de Inácio Martins	OBRA: CENTRO DE CONVIVENCIA DO IDOSO
TÍTULO	PROJETO ELÉTRICO — PLANTA ELÉTRICO
Município de Inácio Martins — Proprietário	Edison dos Santos Pepe — CREA/PR-130743/D
DATA	NOV/2025
ÁREA TOTAL	1000,00M2
ESCALA	INDICADA
FOL.	02/04